Classic Garden Elements®

Tipps zur Installation Großer Garten Obelisken die in den Boden einzementiert werden müssen.

Unsere Bitte:
Beauftragen Sie hier einen Garten-Landschaftsbauer für die Installation.

Ein großer Gartenobelisk von Classic Garden Elements ist ein unglaublich stabiles und sturmsicheres Rankgitter, vorausgesetzt, Sie installieren ihn richtig.

ANLEITUNG

Zunächst verbinden Sie den Erdspieß mit dem Obelisken und sichern dann den Erdspieß mit einer kleinen Schraube (im Lieferumfang enthalten). Dieser Vorgang lässt sich am besten durchführen, wenn die Struktur auf dem Boden liegt.

Dann heben Sie das Loch für das Fundament aus. Das Loch sollte etwa 80 cm tief sein. In kalten, frostgefährdeten Regionen kann es 110 cm tief sein. Füllen Sie dann das Loch mit Drainage Material, z. B. feinem Kies. Im Anschluss verdichten Sie den Kies mit einem Erdstampfer, so dass das Loch am Ende etwa 60 cm tief ist: Der Erdspieß ist 60 cm lang. Setzen Sie nun den großen Gartenobelisken mit Erdspieß in das vorbereitete Loch. Verwenden Sie ein Laserlot oder ggfs. auch Wasserwaage und Senkblei, um sicherzustellen, dass alles senkrecht steht.

Als Nächstes stützen Sie den Gartenobelisken mit großen Steinen und Holzstützen so, dass er sich nicht bewegen kann. Erst wenn der Obelisk sicher, senkrecht im Lot, in korrekter Bodenhöhe und an der richtigen Stelle steht, gießen Sie schnell härtenden Beton in das Loch. Lassen Sie den Beton aushärten, was normalerweise etwa drei Tage dauert. Achten Sie darauf, dass Sie die Stützen an Ort und Stelle lassen, während der Beton aushärtet.

Entfernen Sie schließlich alle Stützen und beginnen Sie mit der Bepflanzung.

Und das war's!

Classic Garden Elements Vertriebs GmbH • Im Lorsbachtal 29 • D-65719 Hofheim am Taunus Telefon: +49 (0) 6192 900 475 • Telefax: +49 (0) 6192 902 793 • USt.-IdNr. DE 201153696
Geschäftsführer: Dr. O. Duris, J. Dietrich • Handelsregister Frankfurt/Main: HRB 45481 Mail: info@classic-garden-elements.com • Web: www.classic-garden-elements.co.uk
Deutsche Bank Frankfurt/Main • BIC: DEUTDEDBFRA • IBAN: DE66 5007 0024 0790 0376 00
Frankfurter Sparkasse • BIC: HELADEF1822 • IBAN: DE80 5005 0201 0200 0517 92

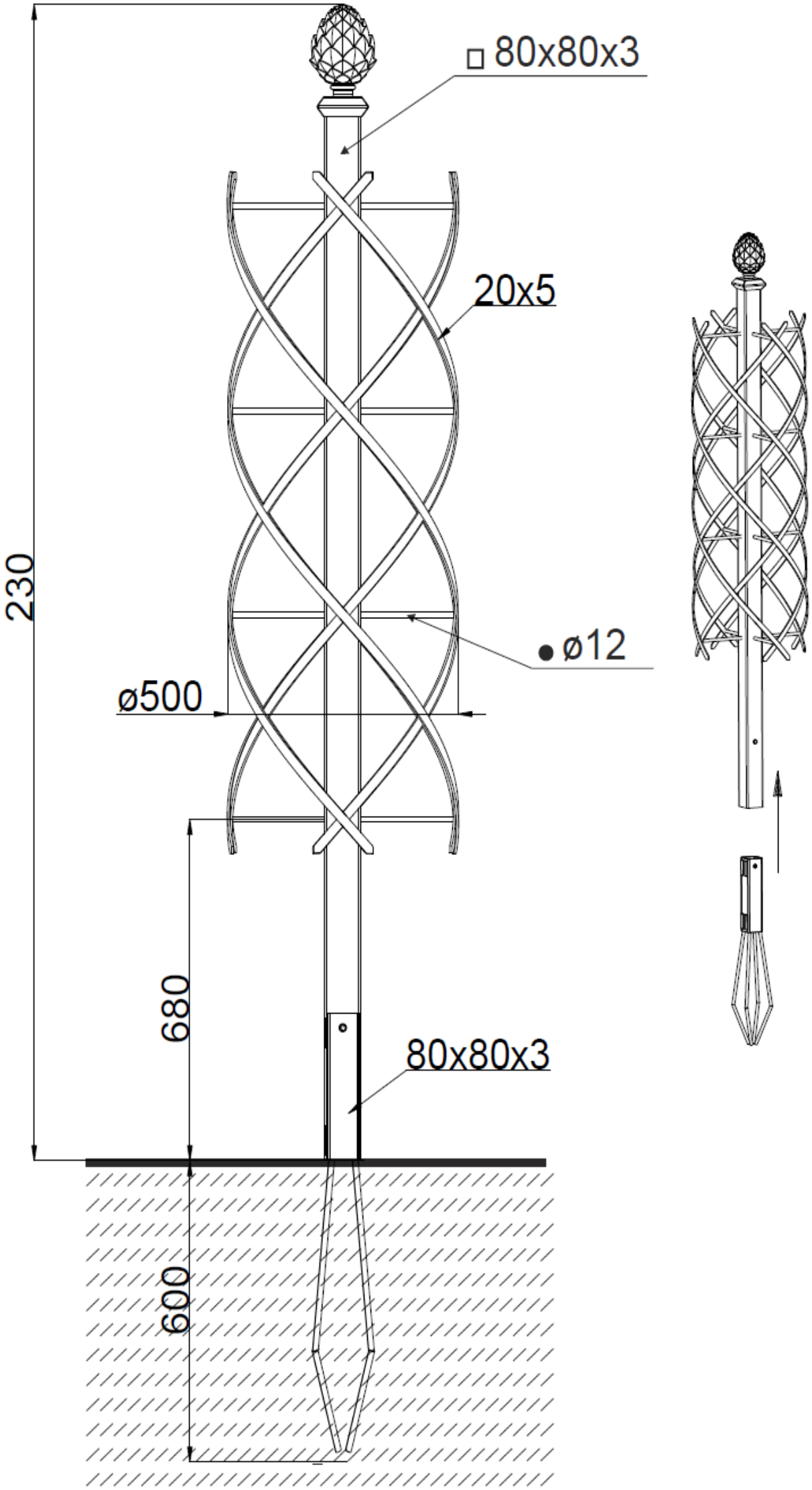
□ 80x80x3
20x5
230
● ø12
ø500
680
80x80x3
600

Schritt 3:
Beton eingießen

Schritt 4:
Befestigen

Ergebnis